Jansen
POMPEN- & WATERTECHNIEK
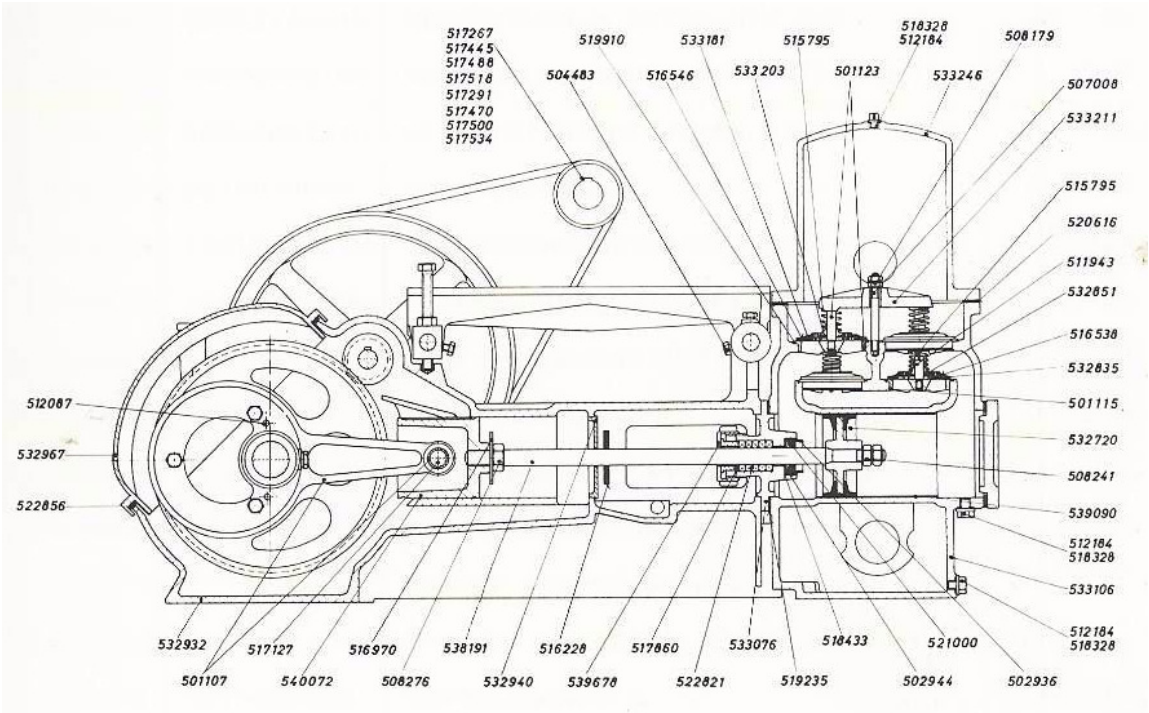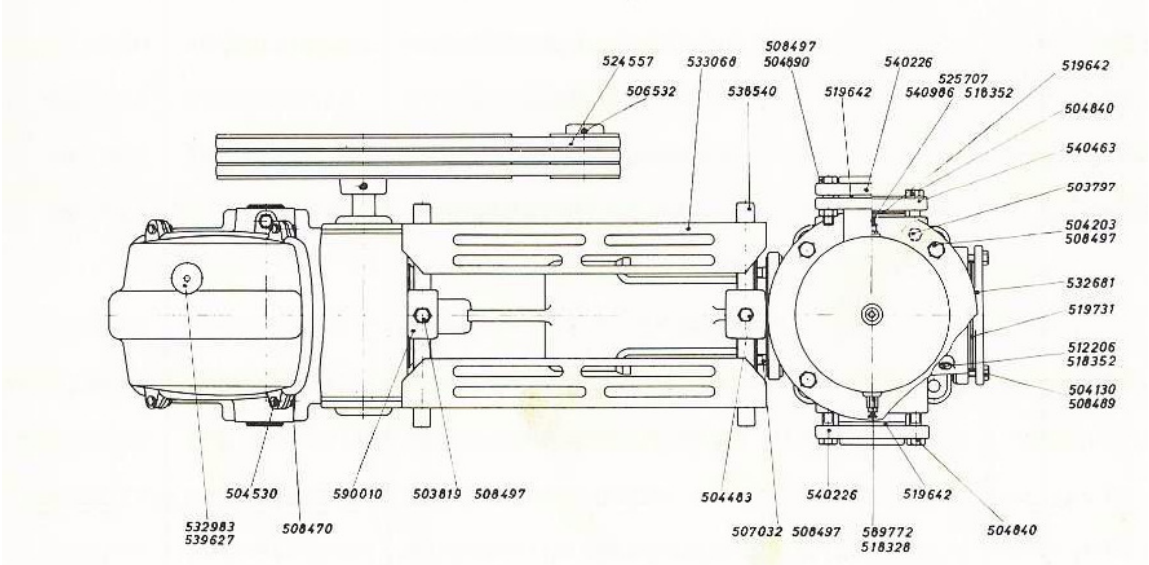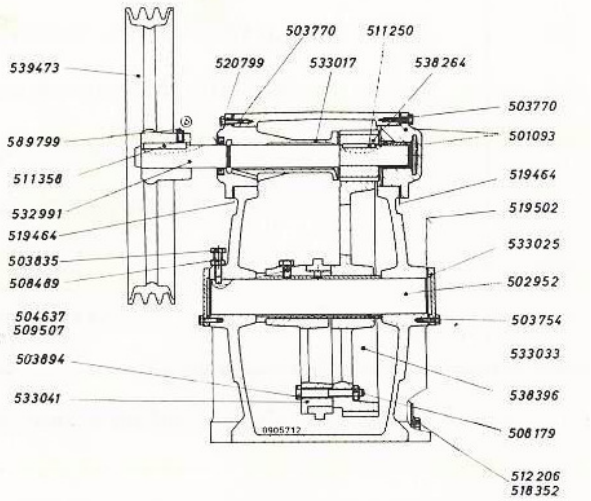
LOEWE WASSERKNECHT ZUIGERPOMP
W3